Elektrozubehör
Cable management from E to Z

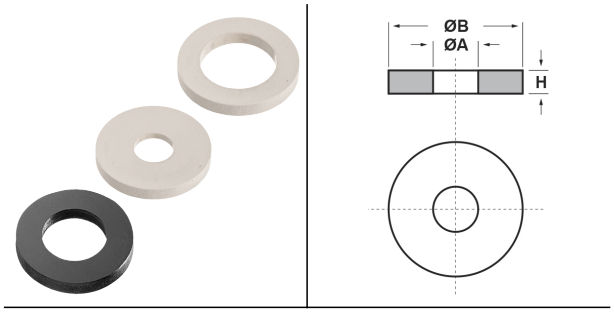

RONDELLE PIANE IN PLASTICA

Materiale: polietilene (PE-LD), poliammide 66 (PA66) e poliammide 66 rinforzato con fibra di vetro (PA66-RV).

Colore: naturale, bianco, nero.

Temperatura d'uso: +50°C / max +60°C (per il PE-LD), +90°C / max +105°C (per il PA66), max +120°C (per il PA66-RV)

Infiammabilità: antifiamma UL94-HB (PA 66-RV e PA 66).

Caratteristiche: queste rondelle sono adatte a qualsiasi tipo di applicazione.

Il disegno è indicativo e le proporzioni potrebbero non corrispondere alle dimensioni in tabella o reali.

ARTICOLO	colore	materiale	ØA mm	ØB mm	H mm	confezione pz.
ROS 1 PA66-RV NATURALE	naturale	PA66-RV	2,4	4,5	0,5	1000
ROS 2 PA66-RV NATURALE	naturale	PA66-RV	2,4	4,5	1	1000
ROS 3 PA66-RV NATURALE	naturale	PA66-RV	2,4	4,5	2	1000
ROS 5 PA66-RV NATURALE	naturale	PA66-RV	2,7	5	0,5	1000
ROS 6 PA66-RV NATURALE	naturale	PA66-RV	2,7	5	1	1000
ROS 7 PA66-RV NATURALE	naturale	PA66-RV	2,7	5	2	1000
ROS 8 PE-LD NATURALE	naturale	PE-LD	3,2	7	1	1000
ROS 8 PA66-RV NATURALE	naturale	PA66-RV	3,2	7	1	1000
ROS 8 PA66-RV BIANCO	bianco	PA66-RV	3,2	7	1	1000
ROS 8 PE-LD NERO	nero	PE-LD	3,2	7	1	-
ROS 8 PA66-RV NERO	nero	PA66-RV	3,2	7	1	1000
ROS 9 PE-LD NATURALE	naturale	PE-LD	3,2	7	2	1000
ROS 9 PA66-RV NATURALE	naturale	PA66-RV	3,2	7	2	1000
ROS 10 PA66-RV NATURALE	naturale	PA66-RV	3,4	10	1	1000
ROS 83 PA66-RV NATURALE	naturale	PA66-RV	3,4	10	2	1000
ROS 83 PA66-RV NERO	nero	PA66-RV	3,4	10	2	1000
ROS 84 PA66-RV NATURALE	naturale	PA66-RV	3,4	10	3	1000

ELEKTROZUBEHÖR SPA

Sede:
Via F.lli Bronzetti, 24
20129 Milano (Italy)

Tel.: +39 02 701471
C.F. e P. IVA: 00729140152
Capitale Sociale: € 260.000

Centro logistico:
Via Cadorna, 66/A
20055 Vimodrone MI

Registro imprese: n° 92394 Tribunale di Milano
R.E.A.: 460657 - INTRASTAT: IT 00729140152
Posizione Import: MI 007993

ROS 11 PA66-RV NATURALE	naturale	PA66-RV	3,5	7	1	1000
ROS 11 PA66-RV NERO	nero	PA66-RV	3,5	7	1	1000
ROS 12 PA66-RV NERO	nero	PA66-RV	3,5	7	2	1000
ROS 16 PE-LD NATURALE	naturale	PE-LD	3,6	8	1	1000
ROS 17 PE-LD NATURALE	naturale	PE-LD	3,6	8	1,2	1000
ROS 18 PE-LD NATURALE	naturale	PE-LD	3,6	8	2	1000
ROS 19 PE-LD NATURALE	naturale	PE-LD	3,6	8	3	1000
ROS 20 PA66-RV NATURALE	naturale	PA66-RV	3,6	12	1,5	1000
ROS 21 PA66-RV NATURALE	naturale	PA66-RV	3,7	12	1,5	1000
ROS 13 PE-LD NATURALE	naturale	PE-LD	3,7	14	1	1000
ROS 13 PA66-RV NATURALE	naturale	PA66-RV	3,7	14	1	1000
ROS 14 PE-LD NATURALE	naturale	PE-LD	3,7	14	2	1000
ROS 14 PA66-RV NATURALE	naturale	PA66-RV	3,7	14	2	1000
ROS 15 PA66-RV NATURALE	naturale	PA66-RV	3,7	14	3	1000
ROS 22 PE-LD NATURALE	naturale	PE-LD	4,3	10	1	1000
ROS 22 PA66-RV NATURALE	naturale	PA66-RV	4,3	10	1	1000
ROS 22 PA66-RV BIANCO	bianco	PA66-RV	4,3	10	1	1000
ROS 22 PA66-RV NERO	nero	PA66-RV	4,3	10	1	1000
ROS 23 PE-LD NATURALE	naturale	PE-LD	4,3	10	2	1000
ROS 23 PA66-RV NATURALE	naturale	PA66-RV	4,3	10	2	1000
ROS 23 PA66-RV BIANCO	bianco	PA66-RV	4,3	10	2	1000
ROS 23 PA66-RV NERO	nero	PA66-RV	4,3	10	2	1000
ROS 24 PE-LD NATURALE	naturale	PE-LD	4,3	10	3	1000
ROS 24 PA66-RV NATURALE	naturale	PA66-RV	4,3	10	3	1000

ROS 24 PE-LD NERO	nero	PE-LD	4,3	10	3	1000
ROS 24 PA66-RV NERO	nero	PA66-RV	4,3	10	3	1000
ROS 25 PA66-RV NATURALE	naturale	PA66-RV	4,3	12	1,5	1000
ROS 25 PA66-RV NERO	nero	PA66-RV	4,3	12	1,5	1000
ROS 26 PA66-RV NERO	nero	PA66-RV	4,3	12	2	1000
ROS 27 PA66-RV NATURALE	naturale	PA66-RV	4,3	12	3	1000
ROS 27 PA66-RV NERO	nero	PA66-RV	4,3	12	3	1000
ROS 28 PE-LD NATURALE	naturale	PE-LD	5	14	1	1000
ROS 28 PA66-RV NATURALE	naturale	PA66-RV	5	14	1	1000
ROS 28 PE-LD NERO	nero	PE-LD	5	14	1	1000
ROS 28 PA66-RV NERO	nero	PA66-RV	5	14	1	1000
ROS 29 PA66-RV NATURALE	naturale	PA66-RV	5	14	1,5	1000
ROS 30 PE-LD NATURALE	naturale	PE-LD	5	14	2	1000
ROS 30 PA66-RV NATURALE	naturale	PA66-RV	5	14	2	1000
ROS 30 PA66-RV BIANCO	bianco	PA66-RV	5	14	2	1000
ROS 30 PA66-RV NERO	nero	PA66-RV	5	14	2	1000
ROS 31 PE-LD NATURALE	naturale	PE-LD	5	14	3	1000
ROS 31 PA66-RV NATURALE	naturale	PA66-RV	5	14	3	1000
ROS 31 PA66-RV NERO	nero	PA66-RV	5	14	3	1000
ROS 32 PE-LD NATURALE	naturale	PE-LD	5	18	2	1000
ROS 32 PA66-RV NERO	nero	PA66-RV	5	18	2	1000
ROS 33 PA66-RV NATURALE	naturale	PA66-RV	5,1	8	1,2	1000
ROS 34 PE-LD NATURALE	naturale	PE-LD	5,3	10	1	1000
ROS 34 PA66-RV NATURALE	naturale	PA66-RV	5,3	10	1	1000

ROS 34 PA66-RV BIANCO	bianco	PA66-RV	5,3	10	1	1000
ROS 34 PA66-RV NERO	nero	PA66-RV	5,3	10	1	1000
ROS 35 PE-LD NATURALE	naturale	PE-LD	5,3	10	2	1000
ROS 35 PA66-RV NERO	nero	PA66-RV	5,3	10	2	1000
ROS 36 PE-LD NATURALE	naturale	PE-LD	5,3	10	3	1000
ROS 36 PA66-RV NATURALE	naturale	PA66-RV	5,3	10	3	1000
ROS 36 PA66-RV NERO	nero	PA66-RV	5,3	10	3	1000
ROS 37 PE-LD NATURALE	naturale	PE-LD	6	10	1	1000
ROS 37 PA66-RV NATURALE	naturale	PA66-RV	6	10	1	1000
ROS 37 PE-LD NERO	nero	PE-LD	6	10	1	1000
ROS 37 PA66-RV NERO	nero	PA66-RV	6	10	1	1000
ROS 38 PE-LD NATURALE	naturale	PE-LD	6	10	2	1000
ROS 38 PA66-RV NATURALE	naturale	PA66-RV	6	10	2	1000
ROS 38 PE-LD NERO	nero	PE-LD	6	10	2	1000
ROS 38 PA66-RV NERO	nero	PA66-RV	6	10	2	1000
ROS 39 PE-LD NATURALE	naturale	PE-LD	6	10	3	1000
ROS 39 PA66-RV NATURALE	naturale	PA66-RV	6	10	3	1000
ROS 39 PA66-RV NERO	nero	PA66-RV	6	10	3	1000
ROS 42 PA66-RV BIANCO	bianco	PA66-RV	6,2	20	1	1000
ROS 42 PA66-RV NERO	nero	PA66-RV	6,2	20	1	1000
ROS 43 PA66-RV NERO	nero	PA66-RV	6,2	20	2	1000
ROS 44 PA66-RV NATURALE	naturale	PA66-RV	6,2	20	3	1000
ROS 40 PE-LD NERO	nero	PE-LD	6,2	29	0,8	1000
ROS 41 PE-LD NERO	nero	PE-LD	6,2	29	1,8	1000

ROS 45 PE-LD NATURALE	naturale	PE-LD	6,4	12	1	1000
ROS 45 PA66-RV BIANCO	bianco	PA66-RV	6,4	12	1	1000
ROS 45 PA66-RV NERO	nero	PA66-RV	6,4	12	1	1000
ROS 85 PA66-RV NATURALE	naturale	PA66-RV	6,4	12	1,5	1000
ROS 46 PE-LD NATURALE	naturale	PE-LD	6,4	12	2	1000
ROS 46 PA66-RV BIANCO	bianco	PA66-RV	6,4	12	2	1000
ROS 46 PA66 NERO	nero	PA66	6,4	12	2	1000
ROS 47 PA66-RV BIANCO	bianco	PA66-RV	6,4	12	3	1000
ROS 47 PA66-RV NERO	nero	PA66-RV	6,4	12	3	1000
ROS 48 PA66-RV NERO	nero	PA66-RV	6,4	14	1	1000
ROS 49 PA66-RV BIANCO	bianco	PA66-RV	6,4	14	2	1000
ROS 49 PA66-RV NERO	nero	PA66-RV	6,4	14	2	1000
ROS 50 PA66-RV NERO	nero	PA66-RV	6,4	14	3	1000
ROS 51 PA66-RV NATURALE	naturale	PA66-RV	6,4	17	1	1000
ROS 52 PA66-RV BIANCO	bianco	PA66-RV	6,4	17	2	1000
ROS 52 PA66-RV NERO	nero	PA66-RV	6,4	17	2	1000
ROS 53 PA66-RV NERO	nero	PA66-RV	6,4	17	3	1000
ROS 54 PE-LD NATURALE	naturale	PE-LD	7	14	1	1000
ROS 54 PA66-RV NATURALE	naturale	PA66-RV	7	14	1	1000
ROS 54 PA66-RV BIANCO	bianco	PA66-RV	7	14	1	1000
ROS 54 PA66-RV NERO	nero	PA66-RV	7	14	1	1000
ROS 55 PE-LD NATURALE	naturale	PE-LD	7	14	2	1000
ROS 55 PA66-RV NATURALE	naturale	PA66-RV	7	14	2	1000
ROS 55 PA66-RV NERO	nero	PA66-RV	7	14	2	1000

ROS 56 PE-LD NATURALE	naturale	PE-LD	7	14	3	1000
ROS 56 PA66-RV NATURALE	naturale	PA66-RV	7	14	3	1000
ROS 56 PA66-RV NERO	nero	PA66-RV	7	14	3	1000
ROS 57 PA66-RV NERO	nero	PA66-RV	7,2	20	2	1000
ROS 58 PE-LD NATURALE	naturale	PE-LD	8	14	1	1000
ROS 58 PA66-RV BIANCO	bianco	PA66-RV	8	14	1	1000
ROS 58 PA66-RV NERO	nero	PA66-RV	8	14	1	1000
ROS 59 PE-LD NATURALE	naturale	PE-LD	8	14	2	1000
ROS 59 PA66-RV NATURALE	naturale	PA66-RV	8	14	2	1000
ROS 59 PA66-RV NERO	nero	PA66-RV	8	14	2	1000
ROS 60 PE-LD NATURALE	naturale	PE-LD	8	14	3	1000
ROS 61 PE-LD NATURALE	naturale	PE-LD	8	17	1	1000
ROS 61 PA66-RV NATURALE	naturale	PA66	8	17	1	1000
ROS 61 PA66-RV BIANCO	bianco	PA66-RV	8	17	1	1000
ROS 61 PA66-RV NERO	nero	PA66-RV	8	17	1	1000
ROS 62 PE-LD NATURALE	naturale	PE-LD	8	17	2	1000
ROS 62 PA66-RV NATURALE	naturale	PA66-RV	8	17	2	1000
ROS 62 PA66-RV BIANCO	bianco	PA66-RV	8	17	2	1000
ROS 62 PA66-RV NERO	nero	PA66-RV	8	17	2	1000
ROS 63 PE-LD NATURALE	naturale	PE-LD	8	17	3	1000
ROS 63 PA66-RV NATURALE	naturale	PA66-RV	8	17	3	1000
ROS 63 PA66-RV BIANCO	bianco	PA66-RV	8	17	3	1000
ROS 64 PE-LD NATURALE	naturale	PE-LD	9	18	1	1000
ROS 64 PA66-RV NATURALE	naturale	PA66-RV	9	18	1	1000

ROS 64 PA66 NERO	nero	PA66	9	18	1	1000
ROS 65 PA66-RV NERO	nero	PA66-RV	9	18	2	1000
ROS 66 PE-LD NATURALE	naturale	PE-LD	9	18	3	1000
ROS 68 PA66-RV BIANCO	bianco	PA66-RV	10	15	1	1000
ROS 69 PA66-RV BIANCO	bianco	PA66-RV	10	15	2	1000
ROS 69 PA66-RV NERO	nero	PA66-RV	10	15	2	1000
ROS 70 PA66-RV BIANCO	bianco	PA66-RV	10	15	3	1000
ROS 74 PE-LD NATURALE	naturale	PE-LD	10	20	1,2	1000
ROS 74 PA66-RV NATURALE	naturale	PA66-RV	10	20	1,2	1000
ROS 74 PE-LD NERO	nero	PE-LD	10	20	1,2	1000
ROS 74 PA66-RV NERO	nero	PA66-RV	10	20	1,2	1000
ROS 75 PE-LD NATURALE	naturale	PE-LD	10	20	2	1000
ROS 75 PA66-RV NATURALE	naturale	PA66-RV	10	20	2	1000
ROS 75 PE-LD NERO	nero	PE-LD	10	20	2	1000
ROS 75 PA66-RV NERO	nero	PA66-RV	10	20	2	1000
ROS 86 PE-LD NATURALE	naturale	PE-LD	10	20	3	1000
ROS 86 PA66-RV BIANCO	bianco	PA66-RV	10	20	3	1000
ROS 67 PE-LD NATURALE	naturale	PE-LD	10,5	14	1,5	1000
ROS 67 PA66 NATURALE	naturale	PA66	10,5	14	1,5	1000
ROS 67 PA66 BIANCO	bianco	PA66	10,5	14	1,5	1000
ROS 67 PE-LD NERO	nero	PE-LD	10,5	14	1,5	1000
ROS 71 PE-LD NATURALE	naturale	PE-LD	10,5	17	1	1000
ROS 71 PA66-RV NATURALE	naturale	PA66-RV	10,5	17	1	1000
ROS 71 PA66-RV BIANCO	bianco	PA66-RV	10,5	17	1	1000

ROS 71 PA66-RV NERO	nero	PA66-RV	10,5	17	1	1000
ROS 72 PE-LD NATURALE	naturale	PE-LD	10,5	17	2	1000
ROS 72 PA66-RV BIANCO	bianco	PA66-RV	10,5	17	2	1000
ROS 72 PA66-RV NERO	nero	PA66-RV	10,5	17	2	1000
ROS 73 PE-LD NATURALE	naturale	PE-LD	10,5	17	3	1000
ROS 73 PA66-RV BIANCO	bianco	PA66-RV	10,5	17	3	1000
ROS 76 PE-LD NATURALE	naturale	PE-LD	13	18	1	1000
ROS 76 PA66 NERO	nero	PA66	13	18	1	1000
ROS 77 PE-LD NATURALE	naturale	PE-LD	13	18	2	1000
ROS 78 PE-LD NATURALE	naturale	PE-LD	13	18	3	1000
ROS 87 PE-LD NATURALE	naturale	PE-LD	14	20	1,2	1000
ROS 87 PA66-RV BIANCO	bianco	PA66-RV	14	20	1,2	1000
ROS 88 PE-LD NATURALE	naturale	PE-LD	14	20	1,5	1000
ROS 88 PA66-RV BIANCO	bianco	PA66-RV	14	20	1,5	1000
ROS 89 PE-LD NATURALE	naturale	PE-LD	14	20	2	1000
ROS 89 PA66-RV BIANCO	bianco	PA66-RV	14	20	2	1000
ROS 90 PE-LD NATURALE	naturale	PE-LD	14	20	3	1000
ROS 90 PA66-RV BIANCO	bianco	PA66-RV	14	20	3	1000
ROS 79 PE-LD NATURALE	naturale	PE-LD	16	18	1	1000
ROS 80 PA66-RV NERO	nero	PA66-RV	16	18	2	1000
ROS 81 PE-LD NATURALE	naturale	PE-LD	16	18	3	1000
ROS 82 PA66-RV NATURALE	naturale	PA66-RV	21	25	2	1000

GLI ARTICOLI PER I QUALI NON E' SPECIFICATA LA QUANTITA' PER CONFEZIONE SONO SU RICHIESTA E SOGGETTI AD UN MINIMO QUANTITATIVO FORNIBILE DA RICHIEDERE AL NOSTRO UFFICIO VENDITE.

Tutte le informazioni e i dati sono indicativi e possono essere soggetti a variazioni senza preavviso