Elektrozubehör
Cable management from E to Z

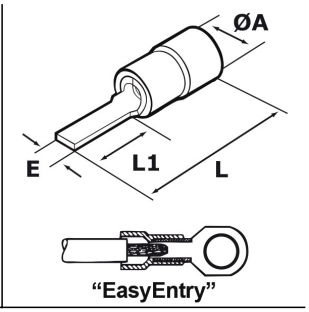

CAPICORDA PREISOLATI A PUNTALE PIATTO - SERIE "EZ" -

Materiale: capicorda in rame stagnato con isolamento in PVC senza alogeni.
Colore: il colore dell'isolamento varia a seconda della sezione del conduttore da abbinare (vedi tabella).
Temperatura d'uso: max +60°C
Infiammabilità: antifiamma e autoestinguente UL94-V2.
Caratteristiche: per garantire un'ottima protezione superficiale e per consentire una perfetta crimpatura, questi capicorda vengono sottoposti ai trattamenti di stagnatura elettrolitica e di ricottura.L'entrata cavo è di tipo "EasyEntry" (forma ad imbuto) per facilitare l'inserimento ed eliminare il rischio di piegatura dei fili.
Su richiesta: per quantità, i capicorda possono essere forniti con isolamento in policarbonato senza alogeni (max +115°C).

Il disegno è indicativo e le proporzioni potrebbero non corrispondere alle dimensioni in tabella o reali.

ARTICOLO	colore Isolamento	sezione mm2	sezione AWG	ØA mm	E mm	L mm	L1 mm	confezione pz.
F 1518.10,5 SFL PVC	rosso	0,25 - 1,5	22 - 16	4	2,2	21,8	10,5	1000
F 1518.13 SFL PVC	rosso	0,25 - 1,5	22 - 16	4	2,3	24,3	13	1000
F 1518.18,5 SFL PVC	rosso	0,25 - 1,5	22 - 16	4	2,2	29,8	18,5	1000
F 1529.9 SF PVC	rosso	0,25 - 1,5	22 - 16	4	2,8	20,3	9	1000
F 1530.14,5 SFB PVC	rosso	0,25 - 1,5	22 - 16	4	3	25,8	14,5	1000
F 1529.17 SFN PVC*	rosso	0,25 - 1,5	22 - 16	4	3	28,3	17	1000
F 2518.10,5 SF PVC	blu	1,5 - 2,5	16 - 14	4,5	2,2	21,8	10,5	1000
F 2518.13 SF PVC	blu	1,5 - 2,5	16 - 14	4,5	2,2	24,3	13	1000
F 2518.18,5 SF PVC	blu	1,5 - 2,5	16 - 14	4,5	2,2	29,8	18,5	1000
F 2529.9 SF PVC	blu	1,5 - 2,5	16 - 14	4,5	2,8	20,3	9	1000
F 2529.16 SF PVC	blu	1,5 - 2,5	16 - 14	4,5	2,8	27,3	16	1000
F 2529.17 SFN PVC*	blu	1,5 - 2,5	16 - 14	4,5	3	28,3	17	1000
F 4629.10,5 SF PVC	giallo	4 - 6	12 - 10	6,4	2,8	24,6	10,5	1000

ELEKTROZUBEHÖR SPA
Sede:
Via F.lli Bronzetti, 24
20129 Milano (Italy)
Tel.: +39 02 701471
C.F. e P. IVA: 00729140152
Capitale Sociale: € 260.000
Centro logistico:
Via Cadorna, 66/A
20055 Vimodrone MI
Registro imprese: n° 92394 Tribunale di Milano
R.E.A.: 460657 - INTRASTAT: IT 00729140152
Posizione Import: MI 007993

F 4645.18,2 SFB PVC	giallo	4 - 6	12 - 10	6,4	4,5	32,3	18,2	1000

*Capicorda a puntale piatto flangiato (altezza flangia 2,5 mm).

Tutte le informazioni e i dati sono indicativi e possono essere soggetti a variazioni senza preavviso