Elektrozubehör
Cable management from E to Z

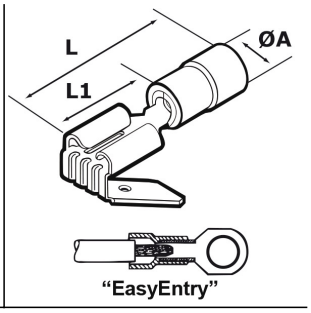

FASTON MULTIPLI PREISOLATI - SERIE "EZ" -

Materiale: faston in ottone stagnato con collare di rinforzo in rame e con isolamento in PVC senza alogeni.

Colore: il colore dell'isolamento varia a seconda della sezione del conduttore da abbinare (vedi tabella).

Temperatura d'uso: max +60°C

Infiammabilità: antifiamma e autoestinguente UL94-V2.

Caratteristiche: per garantire un'ottima protezione superficiale questi faston vengono sottoposti al trattamento di stagnatura elettrolitica. Sono, inoltre, parzialmente rinforzati con un collare aggiuntivo in rame.L'entrata cavo è di tipo "EasyEntry" (forma ad imbuto) per facilitare l'inserimento ed eliminare il rischio di piegatura dei fili.

Il disegno è indicativo e le proporzioni potrebbero non corrispondere alle dimensioni in tabella o reali.

ARTICOLO	colore Isolamento	sezione mm2	sezione AWG	per faston maschi / linguetta faston	ØA mm	L mm	L1 mm	confezione pz.
F 1507 FLSH PVC	rosso	0,25 - 1,5	22 - 16	6,3x0,8	4	20,8	10,8	1000
F 2507 FLSH PVC	blu	1,5 - 2,5	16 - 14	6,3x0,8	5	20,8	10,8	1000
F 4607 FLSH PVC	giallo	4 - 6	12 - 10	6,3x0,8	6,8	23,8	10,8	1000

Tutte le informazioni e i dati sono indicativi e possono essere soggetti a variazioni senza preavviso

ELEKTROZUBEHÖR SPA

Sede:
Via F.lli Bronzetti, 24
20129 Milano (Italy)

Tel.: +39 02 701471
C.F. e P. IVA: 00729140152
Capitale Sociale: € 260.000

Centro logistico:
Via Cadorna, 66/A
20055 Vimodrone MI

Registro imprese: n° 92394 Tribunale di Milano
R.E.A.: 460657 - INTRASTAT: IT 00729140152
Posizione Import: MI 007993