Elektrozubehör
Cable management from E to Z

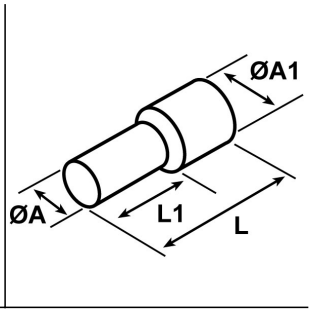

PUNTALINI PREISOLATI SINGOLI

Materiale: puntalini in rame stagnato con isolamento in polipropilene.

Colore: il colore dell'isolamento varia a seconda della sezione del conduttore da abbinare (vedi tabella).

Temperatura d'uso: max +105°C

Normative e Certificazioni: UL.

Caratteristiche: questi puntalini sono realizzati in rame e sono stagnati elettroliticamente per offrire la massima protezione possibile contro la corrosione. L'isolamento in polipropilene offre protezione contro il cortocircuito e i guasti a terra fino a 3 kV. Sono realizzati con dimensioni conformi alla DIN 46228-4. L'interno dei puntalini di tipo "EasyEntry" facilita l'inserimento del cavo eliminando il rischio di piegatura dei fili.

Su richiesta: i puntalini sono fornibili anche in comode scatoline dispenser per aver a portata di mano un piccolo assortimento in misure diverse ed in quantitativi minimi.

Il disegno è indicativo e le proporzioni potrebbero non corrispondere alle dimensioni in tabella o reali.

ARTICOLO	colore	codice colore	sezione mm2	sezione AWG	ØA mm	ØA1 mm	L mm	L1 mm	confezione pz.
CET 001 S*	marrone	T	0,14	26	0,7	1,6	10	6	500
CET 001 M*	marrone	T	0,14	26	0,7	1,6	12	8	500
CEW 001 S*	grigio	W	0,14	26	0,7	1,6	10	6	500
CEW 001 M*	grigio	W	0,14	26	0,7	1,6	12	8	500
CET 002 S*	viola	T	0,25	24	0,75	1,8	10	6	500
CET 002-0,8 S*	giallo	T	0,25	24	0,75	1,8	10	6	500
CET 002 L*	viola	T	0,25	24	0,75	1,8	12	8	500
CET 002-0,8 L*	giallo	T	0,25	24	0,75	1,8	12	8	500
CEW 002 S*	celeste	W	0,25	24	0,75	1,8	10	6	500
CEW 002-0,8 S	giallo	W	0,25	24	0,8	1,9	11	6	-
CEW 002 L*	celeste	W	0,25	24	0,75	1,8	12	8	500
CEW 002-0,8 L	giallo	W	0,25	24	0,8	1,9	13	8	-
CET 003 S*	rosa	T	0,34	22	0,8	2	10	6	500
CET 003 L*	rosa	T	0,34	22	0,8	2	12	8	500
CEW 003 S*	turchese	W	0,34	22	0,8	2	10	6	500
CEW 003 L*	turchese	W	0,34	22	0,8	2	12	8	500
CET 005 C*	bianco	T	0,5	20	1	2,6	12	6	500
CET 005 S*	bianco	T	0,5	20	1	2,6	14	8	500
CET 005 M*	bianco	T	0,5	20	1	2,6	16	10	500
CET 005 L	bianco	T	0,5	22 - 20	1	2,6	18	12	-
CEW 005 C*	arancio	W	0,5	20	1	2,6	12	6	500
CEW 005 S*	arancio	W	0,5	20	1	2,6	14	8	500
CEW 005 M*	arancio	W	0,5	20	1	2,6	16	10	500

ELEKTROZUBEHÖR SPA

Sede:
Via F.lli Bronzetti, 24
20129 Milano (Italy)

Tel.: +39 02 701471
C.F. e P. IVA: 00729140152
Capitale Sociale: € 260.000

Centro logistico:
Via Cadorna, 66/A
20055 Vimodrone MI

Registro imprese: n° 92394 Tribunale di Milano
R.E.A.: 460657 - INTRASTAT: IT 00729140152
Posizione Import: MI 007993

CEW 005 L	arancio	W	0,5	22 - 20	1	2,6	18	12	-
CED 005 C*	bianco	DIN 46228/4	0,5	20	1	2,6	12	6	500
CED 005 S*	bianco	DIN 46228/4	0,5	20	1	2,6	14	8	500
CED 005 M*	bianco	DIN 46228/4	0,5	20	1	2,6	16	10	500
CED 005 L	bianco	DIN 46228/4	0,5	22 - 20	1	2,6	18	12	-
CET 007 C*	celeste	T	0,75	18	1,2	2,8	12	6	500
CET 007 S*	celeste	T	0,75	18	1,2	2,8	14	8	500
CET 007 M*	celeste	T	0,75	18	1,2	2,8	16	10	500
CET 007 L*	celeste	T	0,75	18	1,2	2,8	18	12	500
CEW 007 C*	bianco	W	0,75	18	1,2	2,8	12	6	500
CEW 007-3,2 C	bianco	W	0,75	18	1,2	3,2	12	6	-
CEW 007 S*	bianco	W	0,75	18	1,2	2,8	14	8	500
CEW 007-3,2 S	bianco	W	0,75	20 - 18	1,2	3,2	14	8	-
CEW 007 M*	bianco	W	0,75	18	1,2	2,8	16	10	500
CEW 007-3,2 M	bianco	W	0,75	20 - 18	1,2	3,2	16	10	-
CEW 007 L*	bianco	W	0,75	18	1,2	2,8	18	12	500
CED 007 C*	grigio	DIN 46228/4	0,75	18	1,2	2,8	12	6	500
CED 007 S*	grigio	DIN 46228/4	0,75	18	1,2	2,8	14	8	500
CED 007-3,2 S	grigio	DIN 46228/4	0,75	20 - 18	1,2	3,2	14	8	-
CED 007 M*	grigio	DIN 46228/4	0,75	18	1,2	2,8	16	10	500
CED 007 L*	grigio	DIN 46228/4	0,75	18	1,2	2,8	18	12	500
CED 010 C*	rosso	DIN 46228/4	1	18	1,4	3	12	6	500
CED 010 S*	rosso	DIN 46228/4	1	18	1,4	3	14	8	500
CED 010-3,4 S	rosso	DIN 46228/4	1	18	1,4	3,4	14	8	-
CED 010 M*	rosso	DIN 46228/4	1	18	1,4	3	16	10	500
CED 010 L*	rosso	DIN 46228/4	1	18	1,4	3	18	12	500
CET 010 C*	rosso	T	1	18	1,4	3	12	6	500
CET 010 S*	rosso	T	1	18	1,4	3	14	8	500
CET 010-3,4 S	rosso	T	1	18	1,4	3,4	14	8	-
CET 010 M*	rosso	T	1	18	1,4	3	16	10	500
CET 010 L*	rosso	T	1	18	1,4	3	18	12	500
CEW 010 C*	giallo	W	1	18	1,4	3	12	6	500
CEW 010 S*	giallo	W	1	18	1,4	3	14	8	500
CEW 010-3,4 S	giallo	W	1	18	1,4	3,4	14	8	-
CEW 010 M*	giallo	W	1	18	1,4	3	16	10	500
CEW 010-3,4 M	giallo	W	1	18	1,4	3,4	16	10	-
CEW 010 L*	giallo	W	1	18	1,4	3	18	12	500
CET 015 C*	nero	T	1,5	16	1,7	3,5	12	6	500
CET 015 S*	nero	T	1,5	16	1,7	3,5	14	8	500

CET 015-3,8 S	nero	T	1,5	16	1,7	3,8	14	8	-
CET 015 M*	nero	T	1,5	16	1,7	3,5	16	10	500
CET 015 XM*	nero	T	1,5	16	1,7	3,5	18	12	500
CET 015 XXM	nero	T	1,5	16	1,7	3,5	20	14	-
CET 015 L*	nero	T	1,5	16	1,7	3,5	24	18	500
CEW 015 C*	bordeaux	W	1,5	16	1,7	3,5	12	6	500
CEW 015-3,8 C	rosso	W	1,5	16	1,7	3,8	12	6	-
CEW 015 S*	bordeaux	W	1,5	16	1,7	3,5	14	8	500
CEW 015-3,8 S	rosso	W	1,5	16	1,7	3,8	14	8	-
CEW 015 M*	bordeaux	W	1,5	16	1,7	3,5	16	10	500
CEW 015-3,8 M	rosso	W	1,5	16	1,7	3,8	16	10	-
CEW 015 XM*	bordeaux	W	1,5	16	1,7	3,5	18	12	500
CEW 015 XXM	rosso	W	1,5	16	1,7	3,5	20	14	-
CEW 015 L*	bordeaux	W	1,5	16	1,7	3,5	24	18	500
CED 015 C*	nero	DIN 46228/4	1,5	16	1,7	3,5	12	6	500
CED 015-3,8 C	nero	DIN 46228/4	1,5	16	1,7	3,8	12	6	-
CED 015 S*	nero	DIN 46228/4	1,5	16	1,7	3,5	14	8	500
CED 015-3,8 S	nero	DIN 46228/4	1,5	16	1,7	3,8	14	8	-
CED 015 M*	nero	DIN 46228/4	1,5	16	1,7	3,5	16	10	500
CED 015 XM*	nero	DIN 46228/4	1,5	16	1,7	3,5	18	12	500
CED 015 XXM	nero	DIN 46228/4	1,5	16	1,7	3,5	20	14	-
CED 015 L*	nero	DIN 46228/4	1,5	16	1,7	3,5	24	18	500
CET 025 S*	grigio	T	2,5	14	2,2	4,2	14	8	500
CET 025 M*	grigio	T	2,5	14	2,2	4,2	18	12	500
CET 025 L*	grigio	T	2,5	14	2,2	4,2	24	18	500
CEW 025 S*	blu	W	2,5	14	2,2	4,2	14	8	500
CEW 025 XS*	blu	W	2,5	14	2,2	4,2	16	10	500
CEW 025 M*	blu	W	2,5	14	2,2	4,2	18	12	500
CEW 025 L*	blu	W	2,5	14	2,2	4,2	24	18	500
CED 025 S*	blu	DIN 46228/4	2,5	14	2,2	4,2	14	8	500
CED 025-3,9 S	blu	DIN 46228/4	2,5	14	2,2	3,9	14	8	-
CED 025 M*	blu	DIN 46228/4	2,5	14	2,2	4,2	18	12	500
CED 025 L*	blu	DIN 46228/4	2,5	14	2,2	4,2	24	18	500
CED 040 C	grigio	DIN 46228/4	4	12	2,8	4,8	16	9	-
CED 040 S*	grigio	DIN 46228/4	4	12	2,8	4,8	17	10	500
CED 040 M*	grigio	DIN 46228/4	4	12	2,8	4,8	20	12	500
CED 040 L*	grigio	DIN 46228/4	4	12	2,8	4,8	26	18	500
CET 040 C	arancio	T	4	12	2,8	4,8	16	9	-

CET 040 S*	arancio	T	4	12	2,8	4,8	17	10	500
CET 040 M*	arancio	T	4	12	2,8	4,8	20	12	500
CET 040 L*	arancio	T	4	12	2,8	4,8	26	18	500
CEW 040 C	grigio	W	4	12	2,8	4,8	16	9	-
CEW 040 S*	grigio	W	4	12	2,8	4,8	17	10	500
CEW 040 M*	grigio	W	4	12	2,8	4,8	20	12	500
CEW 040 L*	grigio	W	4	12	2,8	4,8	26	18	500
CED 060 S*	giallo	DIN 46228/4	6	10	3,5	6,3	20	12	100
CED 060 L*	giallo	DIN 46228/4	6	10	3,5	6,3	26	18	100
CET 060 S*	verde	T	6	10	3,5	6,3	20	12	100
CET 060 L*	verde	T	6	10	3,5	6,3	26	18	100
CEW 060 S*	nero	W	6	10	3,5	6,3	20	12	100
CEW 060 L*	nero	W	6	10	3,5	6,3	26	18	100
CED 100 S*	rosso	DIN 46228/4	10	8	4,5	7,6	22	12	100
CED 100 L*	rosso	DIN 46228/4	10	8	4,5	7,6	28	18	100
CET 100 S*	marrone	T	10	8	4,5	7,6	22	12	100
CET 100 L*	marrone	T	10	8	4,5	7,6	28	18	100
CEW 100 S*	avorio	W	10	8	4,5	7,6	22	12	100
CEW 100 L*	avorio	W	10	8	4,5	7,6	28	18	100
CED 160 S*	blu	DIN 46228/4	16	6	5,8	8,8	24	12	100
CED 160 L*	blu	DIN 46228/4	16	6	5,8	8,8	28	18	100
CET 160 S*	bianco	T	16	6	5,8	8,8	24	12	100
CET 160 L*	avorio	T	16	6	5,8	8,8	28	18	100
CEW 160 S	verde	W	16	6	5,8	8,8	24	12	100
CEW 160 L	verde	W	16	6	5,8	8,8	28	18	100
CED 250 S*	giallo	DIN 46228/4	25	4	7,3	11,2	30	16	50
CED 250 M*	giallo	DIN 46228/4	25	4	7,3	11,2	30	18	50
CED 250 L*	giallo	DIN 46228/4	25	4	7,3	11,2	36	22	50
CET 250 S*	nero	T	25	4	7,3	11,2	30	16	50
CET 250 M*	nero	T	25	4	7,3	11,2	30	18	50
CET 250 L*	nero	T	25	4	7,3	11,2	36	22	50
CEW 250 S*	marrone	W	25	4	7,3	11,2	30	16	50
CEW 250 M*	marrone	W	25	4	7,3	11,2	30	18	50
CEW 250 L*	marrone	W	25	4	7,3	11,2	36	22	50
CED 350 S*	rosso	DIN 46228/4	35	2	8,3	12,7	30	16	50
CED 350 M*	rosso	DIN 46228/4	35	2	8,3	12,7	30	18	50
CED 350 L*	rosso	DIN 46228/4	35	2	8,3	12,7	39	25	50
CET 350 S*	rosso	T	35	2	8,3	12,7	30	16	50
CET 350 L*	rosso	T	35	2	8,3	12,7	39	25	50
CEW 350 S*	beige	W	35	2	8,3	12,7	30	16	50
CEW 350 M*	beige	W	35	2	8,3	12,7	30	18	50
CEW 350 L*	beige	W	35	2	8,3	12,7	39	25	50
CED 500 S*	blu	DIN 46228/4	50	1	10,3	15	36	20	50
CED 500 L*	blu	DIN 46228/4	50	1	10,3	15	40	25	50
CET 500 S*	blu	T	50	1	10,3	15	36	20	50
CET 500 L*	blu	T	50	1	10,3	15	40	25	50
CEW 500 S*	oliva	W	50	1	10,3	15	36	20	50
CEW 500 L*	oliva	W	50	1	10,3	15	40	25	50

CED 700 S	giallo	DIN 46228/4	70	2/0	13,5	16	37	21	50
CEW 700 S	giallo	W	70	2/0	13,5	16	37	21	50
CED 950 S	rosso	DIN 46228/4	95	3/0	14,9	18	44	25	50
CEW 950 S	rosso	W	95	3/0	14,9	18	44	25	50
CEW 1200 S	blu	W	120	4/0	16,5	20	48	27	50
CEW 1500 S	giallo	W	150	300 MCM	19,5	23	58	32	25

* Articolo a normativa UL.

GLI ARTICOLI PER I QUALI NON E' SPECIFICATA LA QUANTITA' PER CONFEZIONE SONO SU RICHIESTA E SOGGETTI AD UN MINIMO QUANTITATIVO FORNIBILE DA RICHIEDERE AL NOSTRO UFFICIO VENDITE.

Tutte le informazioni e i dati sono indicativi e possono essere soggetti a variazioni senza preavviso