ELEKTROZUBEHÖR
ARTICOLI SPECIALI PER ELETTROTECNICA

ELEKTROZUBEHÖR SPA
Sede legale: Via F.lli Bronzetti, 24 - 20129 MILANO MI
Centro logistico e Punto vendita: Via Cadorna, 66/A - 20055 Vimodrone MI
Tel: 02 701471 • **Fax:** 02 70147247 • **E-mail:** info@elektrozubehor.it

www.elektrozubehor.it

TAPPI FILETTATI IN METALLO (FILETTO GAS)

Materiale: ottone nichelato.
Caratteristiche: tappi filettati con intaglio, con filettatura passo GAS.

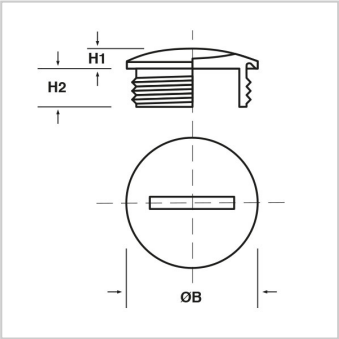

Il disegno è indicativo e le proporzioni potrebbero non corrispondere alle dimensioni in tabella o reali.

ARTICOLO	filetto passo	filetto valore	ØB mm	H1 mm	H2 mm	confezione pz.
TFC G1.35	GAS	1"	35	4	8	20
TFC G1.35 L	GAS	1"	35	4	14,5	20
TFC G112.50	GAS	1" 1/2	50	6	9	10
TFC G112.50 L	GAS	1" 1/2	50	6	15	10
TFC G114.44	GAS	1" 1/4	44	4,5	8,5	20
TFC G114.44 L	GAS	1" 1/4	44	4,5	15	20
TFC G12.22	GAS	1/2"	22	3	6,5	50
TFC G12.22 L	GAS	1/2"	22	3	14,5	50
TFC G2.64	GAS	2"	64	6	10	5
TFC G2.64 L	GAS	2"	64	6	15	5
TFC G34.28	GAS	3/4"	28	3	7	20
TFC G34.28 L	GAS	3/4"	28	3	14,5	20
TFC G38.17	GAS	3/8"	17	3	6	50
TFC G38.17 L	GAS	3/8"	17	3	14,5	50
TFC G58.24	GAS	5/8"	24	3	6,5	50
TFC G58.24 L	GAS	5/8"	24	3	14,5	50