ELEKTROZUBEHÖR
ARTICOLI SPECIALI PER ELETTROTECNICA

ELEKTROZUBEHÖR SPA
Sede legale: Via F.lli Bronzetti, 24 - 20129 MILANO MI
Centro logistico e Punto vendita: Via Cadorna, 66/A - 20055 Vimodrone MI
Tel: 02 701471 • **Fax:** 02 70147247 • **E-mail:** info@elektrozubehor.it

www.elektrozubehor.it

PRESSACAVI IN METALLO “PROGRESS” CON MORSETTO ANTISTRAPPO E BORDO ARROTONDATO - SERIE “AGRO” (FILETTO METRICO)

Materiale: pressacavo in ottone nichelato, viti del morsetto in acciaio inossidabile A2, guarnizione in TPE, O-Ring in NBR.
Guarnizione: -FCP (a “fungo” corta), -FC2P (a “fungo” corta e a due elementi).
Temperatura d'uso: -40°C / +100°C
Protezione IP: IP 68 (fino a 10 bar) / IP 69
Normative e Certificazioni: CE, SEV, VDE, DNV GL, EAC
Caratteristiche: pressacavi con morsetto antistrappo serie Agro, tipo “Progress”, di grande qualità e dotati delle più importanti certificazioni internazionali. L’eccellente tecnologia di compressione della guarnizione garantisce un’efficace tenuta stagna ed una massima tenuta allo strappo, anche in presenza di vibrazioni. Per impedire la torsione, la guarnizione è dotata di nervature antirotazione che si incastrano nelle scanalature interne del pressacavo. Il morsetto, con il bordo arrotondato, offre una sicurezza antistrappo ed antitorsione. Questi pressacavi sono disponibili con guarnizione interna corta, ad uno o due elementi. Resistenza alla trazione: Tipo B secondo EN 62444.
Su richiesta: questi pressacavi sono fornibili in una speciale versione con guarnizione in TPE modificato e certificata secondo la normativa ferroviaria EN 45545.

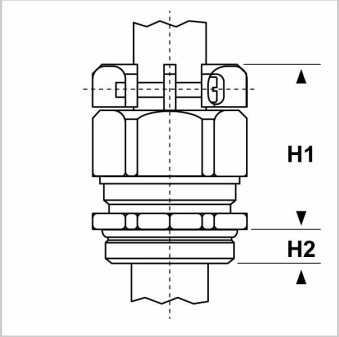

Il disegno è indicativo e le proporzioni potrebbero non corrispondere alle dimensioni in tabella o reali.

ARTICOLO	guarnizione	filetto passo	filetto valore	Ø est. cavo min - max mm	chiave mm	H1 mm	H2 mm	confezione pz.
1800.10.03.040*	-FCP	Metrico	10x1,5	3 - 4	16/13	24	5	50
1800.10.03.060*	-FCP	Metrico	10x1,5	4 - 6	16/13	24	5	50
1800.10.13.040*	-FCP	Metrico	10x1,5	3 - 4	16/13	24	10	50
1800.10.13.060*	-FCP	Metrico	10x1,5	4 - 6	16/13	24	10	50
1800.12.03.065	-FCP	Metrico	12x1,5	5 - 6,5	16/15	26	5	50
1800.12.03.080	-FCP	Metrico	12x1,5	6,5 - 8	16/15	26	5	50

ELEKTROZUBEHÖR
ARTICOLI SPECIALI PER ELETTROTECNICA

ELEKTROZUBEHÖR SPA
Sede legale: Via F.lli Bronzetti, 24 - 20129 MILANO MI
Centro logistico e Punto vendita: Via Cadorna, 66/A - 20055 Vimodrone MI
Tel: 02 701471 • **Fax:** 02 70147247 • **E-mail:** info@elektrozubehor.it

www.elektrozubehor.it

ARTICOLO	guarnizione	filetto passo	filetto valore	Ø est. cavo min - max mm	chiave mm	H1 mm	H2 mm	confezione pz.
1800.12.13.065	-FCP	Metrico	12x1,5	5 - 6,5	16/15	26	10	50
1800.12.13.080	-FCP	Metrico	12x1,5	6,5 - 8	16/15	26	10	50
1800.17.03.105	-FC2P	Metrico	16x1,5	6 - 10,5	19/18	30	5	50
1800.17.13.105	-FC2P	Metrico	16x1,5	6 - 10,5	19/18	30	10	50
1800.20.03.150	-FC2P	Metrico	20x1,5	8 - 15	24	31	6	50
1800.20.13.150	-FC2P	Metrico	20x1,5	8 - 15	24	31	10	50
1800.25.03.205	-FC2P	Metrico	25x1,5	12,5 - 20,5	30	35	7	25
1800.25.13.205	-FC2P	Metrico	25x1,5	12,5 - 20,5	30	35	11	25
1800.32.03.255	-FC2P	Metrico	32x1,5	17 - 25,5	36	40	8	25
1800.32.13.255	-FC2P	Metrico	32x1,5	17 - 25,5	36	40	13	25
1800.40.03.330	-FC2P	Metrico	40x1,5	24 - 33	46	44	8	10
1800.40.13.330	-FC2P	Metrico	40x1,5	24 - 33	46	44	13	10
1800.50.03.410	-FC2P	Metrico	50x1,5	33 - 42	55	49	9	10
1800.50.13.410	-FC2P	Metrico	50x1,5	33 - 42	55	49	14	10
1800.63.03.520	-FC2P	Metrico	63x1,5	40 - 52	70	55	10	5
1800.63.13.520	-FC2P	Metrico	63x1,5	40 - 52	70	55	14	5
1800.75.03.630	-FC2P	Metrico	75x1,5	50 - 63	80	56	11	1
1800.75.13.630	-FC2P	Metrico	75x1,5	50 - 63	80	56	15	1

*Articolo con filetto a passo grosso.
N.B.: se in tabella, nella colonna "chiave", vi sono due dimensioni separate da “ / ” (esempio: 20/24), la prima dimensione corrisponde alla TESTA del pressacavo, mentre la seconda al CORPO. In caso di dimensione unica, essa corrisponde ad entrambe le parti.