ELEKTROZUBEHÖR
ARTICOLI SPECIALI PER ELETTROTECNICA

ELEKTROZUBEHÖR SPA
Sede legale: Via F.lli Bronzetti, 24 - 20129 MILANO MI
Centro logistico e Punto vendita: Via Cadorna, 66/A - 20055 Vimodrone MI
Tel: 02 701471 · Fax: 02 70147247 · E-mail: info@elektrozubehor.it

www.elektrozubehor.it

PIEDINI PIATTI IN PVC - SERIE “KLASSIC” -

Materiale: PVC.
Colore: nero.
Temperatura d'uso: -25°C / +60°C
Infiammabilità: antifiamma e autoestinguente.
Caratteristiche: tutti i piedini hanno una buona resistenza agli acidi ed agli olii minerali.
Su richiesta: possono essere forniti in colore bianco e neutro per quantità e possono essere realizzati in un nuovo compound simile al PVC per morbidezza e flessibilità ma resistente fino ad una temperatura di 110°C, 130°C o 150°C.

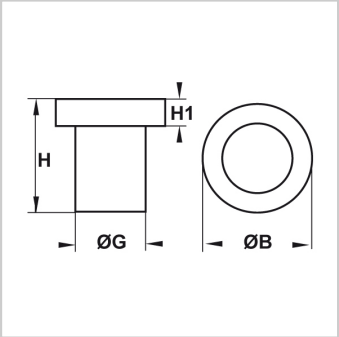

Il disegno è indicativo e le proporzioni potrebbero non corrispondere alle dimensioni in tabella o reali.

ARTICOLO	ØB mm	ØG mm	H mm	H1 mm	confezione pz.
PIE-KA 040	8	6	6	2	1000
PIE-KA 041	8	6	8	2	1000
PIE-KA 042	8	6	10	2	1000
PIE-KA 043	8	6	12	2	1000
PIE-KA 050	8	5	6	3	1000
PIE-KA 051	8	5	8	3	1000
PIE-KA 052	8	5	10	3	1000
PIE-KA 053	8	5	12	3	1000
PIE-KA 06/10	10,5	8	12	3	1000
PIE-KA 060	12	8	6,5	2	1000