ELEKTROZUBEHÖR
ARTICOLI SPECIALI PER ELETTROTECNICA

ELEKTROZUBEHÖR SPA
Sede legale: Via F.lli Bronzetti, 24 - 20129 MILANO MI
Centro logistico e Punto vendita: Via Cadorna, 66/A - 20055 Vimodrone MI
Tel: 02 701471 · Fax: 02 70147247 · E-mail: info@elektrozubehor.it

www.elektrozubehor.it

COLLARINI IN METALLO CON RIVESTIMENTO IN GOMMA

Materiale: corpo in acciaio zincato, rivestimento in gomma (cloroprene ignifugo).
Colore: nero.
Infiammabilità: antifiamma e autoestinguente UL94-V1.
Normative e Certificazioni: DIN 3016.
Caratteristiche: questi collarini rappresentano la soluzione più pratica per fissare i tubi e i cavi anche in fasci alle pareti. Il rivestimento in gomma funge anche da antivibrazione. Sono dotati di placchette di rinforzo alle estremità e sono prodotti secondo la normativa DIN 3016. Si applicano tramite vite.
Su richiesta: possono essere forniti in altre misure, possono essere forniti in acciaio inox AISI 304, possono essere forniti senza rivestimento in gomma e possono essere forniti in altre forme.

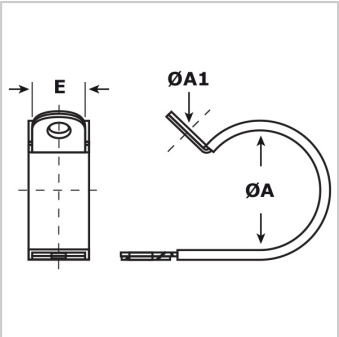

Il disegno è indicativo e le proporzioni potrebbero non corrispondere alle dimensioni in tabella o reali.

ARTICOLO	E mm	ØA mm	ØA1 mm	confezione pz.
SKM AD10.12.5,3	12	10	5,3	50
SKM AD13.12.5,3	12	13	5,3	50
SKM AD14.12.5,3	12	14	5,3	50
SKM AD16.12.5,3	12	16	5,3	50
SKM AD19.12.5,3	12	19	5,3	50
SKM AD21.12.5,3	12	21	5,3	50
SKM AD25.20.8,4	20	25	8,4	100
SKM AD27.15.6,4	15	27	6,4	50
SKM AD36.15.6,4	15	36	6,4	50
SKM AD45.20.8,4	20	45	8,4	50
SKM AD56.25.10,4	25	56	10,4	25
SKM AD80.25.10,4	25	80	10,4	50