Elektrozubehör
Cable management from E to Z

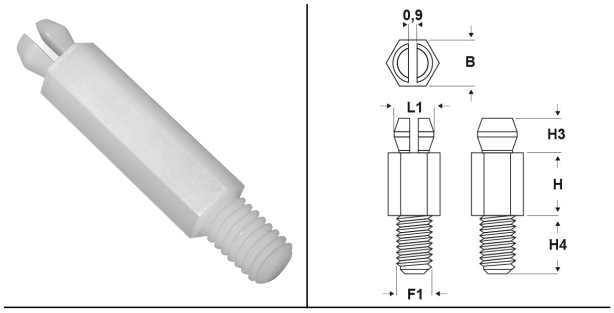

DISTANZIATORI IN PLASTICA PER PCB FILETTATI "MASCHIO-MASCHIO" CON DENTE TENSIONALE (FILETTO UNC)

Materiale: poliammide 66 antifiamma UL94-V2 e UL94-V0.

Colore: naturale (PA 66-V2), bianco (PA 66-V0).

Temperatura d'uso: -20°C / +85°C (PA 66-V2), -40°C / +105°C (PA 66-V0)

Infiammabilità: antifiamma e autoestinguente UL94-V2 (PA 66-V2), antifiamma e autoestinguente UL94-V0 (PA 66-V0).

Caratteristiche: questi distanziatori sono caratterizzati dal dente tensionale e dal filetto maschio. Il foro di montaggio superiore ha una tolleranza di +/-0,08 mm.

Su richiesta: per quantità, possono essere realizzati in colore nero in entrambi i materiali.

Il disegno è indicativo e le proporzioni potrebbero non corrispondere alle dimensioni in tabella o reali.

ARTICOLO	colore	materiale	ø foro di montaggio superiore mm	spessore telaio superiore mm	filetto passo F1	filetto valore F1	H mm	B mm	H3 mm	H4 mm	L1 mm	confezione pz.
SDD 39U6-32.1,6 3,2 NATURALI	naturale	PA 66-V2	3,86	1,6	UNC	6 - 32	3,2	4,75	3,6	5,97	4,05	1000
SDD-V0 39U6-32.1,6 3,2 BIANCHI	bianco	PA 66-V0	3,86	1,6	UNC	6 - 32	3,2	4,75	3,6	5,97	4,05	1000
SDD 39U6-32.1,6 4,8 NATURALI	naturale	PA 66-V2	3,86	1,6	UNC	6 - 32	4,8	4,75	3,6	5,97	4,05	1000
SDD-V0 39U6-32.1,6 4,8 BIANCHI	bianco	PA 66-V0	3,86	1,6	UNC	6 - 32	4,8	4,75	3,6	5,97	4,05	1000
SDD 39U6-32.1,6 6,4 NATURALI	naturale	PA 66-V2	3,86	1,6	UNC	6 - 32	6,4	4,75	3,6	5,97	4,05	1000

ELEKTROZUBEHÖR SPA

Sede:
Via F.lli Bronzetti, 24
20129 Milano (Italy)

Tel.: +39 02 701471
C.F. e P. IVA: 00729140152
Capitale Sociale: € 260.000

Centro logistico:
Via Cadorna, 66/A
20055 Vimodrone MI

Registro imprese: n° 92394 Tribunale di Milano
R.E.A.: 460657 - INTRASTAT: IT 00729140152
Posizione Import: MI 007993

SDD-V0 39U6-32.1 ,6 6,4 BIANCHI	bianco	PA 66-V0	3,86	1,6	UNC	6 - 32	6,4	4,75	3,6	5,97	4,05	1000
SDD 39U6-32.1 ,6 9,5 NATURAL I	naturale	PA 66-V2	3,86	1,6	UNC	6 - 32	9,5	4,75	3,6	5,97	4,05	1000
SDD-V0 39U6-32.1 ,6 9,5 BIANCHI	bianco	PA 66-V0	3,86	1,6	UNC	6 - 32	9,5	4,75	3,6	5,97	4,05	1000
SDD 39U6-32.1 ,6 12,7 NATURAL I	naturale	PA 66-V2	3,86	1,6	UNC	6 - 32	12,7	4,75	3,6	5,97	4,05	1000
SDD-V0 39U6-32.1 ,6 12,7 BIANCHI	bianco	PA 66-V0	3,86	1,6	UNC	6 - 32	12,7	4,75	3,6	5,97	4,05	1000
SDD 39U6-32.1 ,6 15,9 NATURAL I	naturale	PA 66-V2	3,86	1,6	UNC	6 - 32	15,9	4,75	3,6	5,97	4,05	1000
SDD-V0 39U6-32.1 ,6 15,9 BIANCHI	bianco	PA 66-V0	3,86	1,6	UNC	6 - 32	15,9	4,75	3,6	5,97	4,05	1000
SDD 39U6-32.1 ,6 19,1 NATURAL I	naturale	PA 66-V2	3,86	1,6	UNC	6 - 32	19,1	4,75	3,6	5,97	4,05	1000
SDD-V0 39U6-32.1 ,6 19,1 BIANCHI	bianco	PA 66-V0	3,86	1,6	UNC	6 - 32	19,1	4,75	3,6	5,97	4,05	1000
SDD 39U6-32.1 ,6 22,2 NATURAL I	naturale	PA 66-V2	3,86	1,6	UNC	6 - 32	22,2	4,75	3,6	5,97	4,05	1000

SDD-V0 39U6-32.1 ,6 22,2 BIANCHI	bianco	PA 66-V0	3,86	1,6	UNC	6 - 32	22,2	4,75	3,6	5,97	4,05	1000

Tutte le informazioni e i dati sono indicativi e possono essere soggetti a variazioni senza preavviso